Einbau- und Betriebsanleitung

JUDO QUICKSET-U
Schnellmontagesatz JQU 1¼"

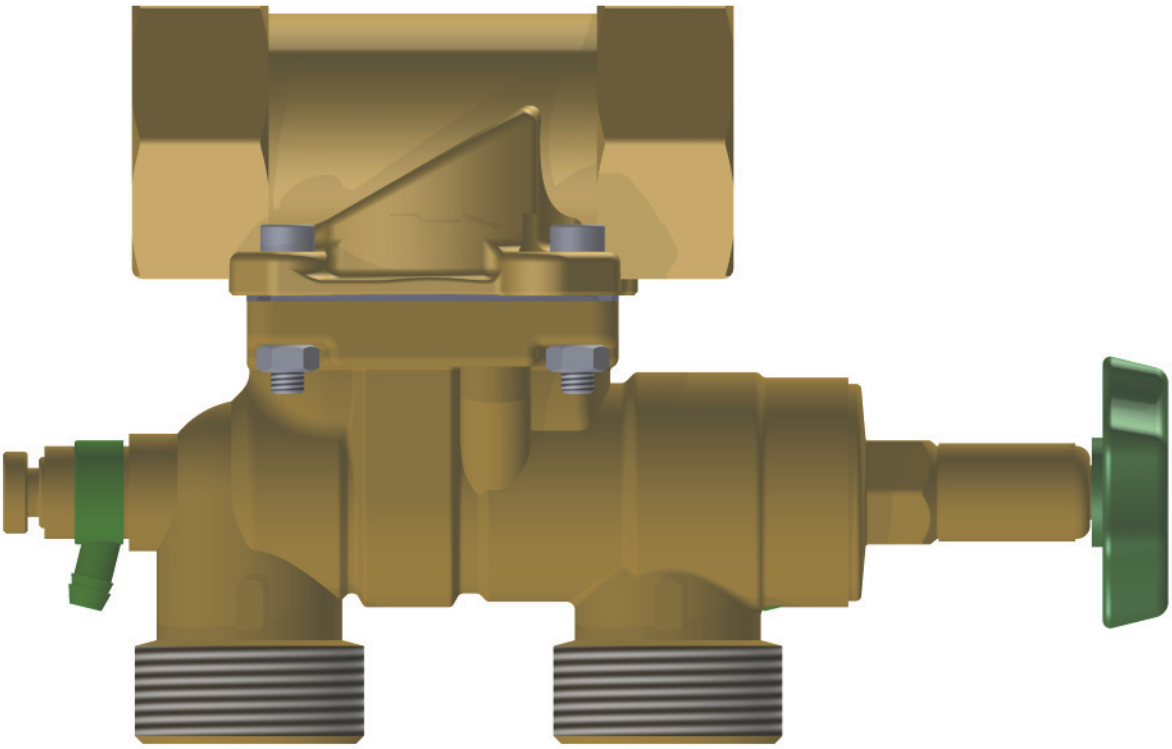

Bitte dem Betreiber übergeben.
Vor Installation und Inbetriebnahme lesen!

Teile-Nr.: 1702540

Einbau- und Betriebsanleitung: JUDO QUICKSET-U Schnellmontagesatz JQU 1¼"
Alle Rechte vorbehalten.
© JUDO Wasseraufbereitung GmbH
Übersetzung in fremde Sprachen sowie Nachdruck - auch auszugsweise - nur mit besonderer Genehmigung.
Änderungsstand: 19.07.2013

JUDO Wasseraufbereitung GmbH
Postfach 380 • D-71351 Winnenden
Tel. +49 (0)7195-692-0 • Fax +49 (0)7195-692-188
E-Mail: info@judo.eu • Internet: www.judo.eu

Inhalt

1 Zu dieser Einbau- und Betriebsanleitung 4
1.1 Bildsymbole und ihre Bedeutung 4
1.2 Allgemeine Sicherheitshinweise 5
1.2.1 Sicherheitshinweise für mechanische Arbeiten 5
2 Gewährleistung 6
2.1 Pflichten des Betreibers 6
2.2 Transport, Lagerung, Entsorgung 6
3 Produktangaben 7
3.1 Hersteller 7
3.2 Ausführung 7
3.2.1 Lieferumfang 7
3.3 Technische Daten 8
3.3.1 Abmessungen 8
3.4 Einsatzgebiet 9
3.4.1 Bestimmungsgemäße Verwendung 9
3.5 Funktionsbeschreibung 9
4 Installation 10
4.1 Anforderungen an den Einbauort 10
4.1.1 Anforderungen an die Wasserqualität 10
4.2 Einbauhinweise 10
4.2.1 Installationsbeispiel 11
5 Inbetriebnahme 12
5.1 Erstinbetriebnahme 12
6 Inspektion, Instandhaltung, Wartung 12

Alle Rechte vorbehalten.
© JUDO Wasseraufbereitung GmbH
Übersetzung in fremde Sprachen sowie Nachdruck - auch auszugsweise - nur mit besonderer Genehmigung.

JUDO Wasseraufbereitung GmbH
Postfach 380 • D-71351 Winnenden
Tel. +49 (0)7195-692-0 • Fax +49 (0)7195-692-188
E-Mail: info@judo.eu • Internet: www.judo.eu

Sehr geehrte Kundin, sehr geehrter Kunde,

wir bedanken uns für Ihr Vertrauen, das Sie uns mit dem Kauf dieses Produktes entgegengebracht haben. Mit diesem JUDO QUICKSET-U Schnellmontagesatz haben Sie ein Produkt erworben, welches sich auf dem neuesten Stand der Technik befindet.

Unser Ziel ist es, in Ihnen einen zufriedenen Kunden zu erhalten. Somit möchten wir Sie bitten, sich in allen Fragen zu Ihrem JUDO QUICKSET-U Schnellmontagesatz sowie bei allgemeinen Fragen zur Wasseraufbereitung an unsere Außendienstrepräsentanten oder direkt an unser Werk in Winnenden bzw. an unsere Niederlassung in Österreich oder an JUDO Wasseraufbereitung AG in der Schweiz zu wenden.

Jeder JUDO QUICKSET-U Schnellmontagesatz wurde vor Auslieferung gewissenhaft überprüft. Sollten dennoch Schwierigkeiten auftreten, wenden Sie sich bitte an den für Sie zuständigen Kundendienst.

JUDO Wasseraufbereitung GmbH
Werk Winnenden
Anschrift: Hohreuschstraße 39-41
D-71364 Winnenden
Telefon: +49 (0)7195-692-0
Telefax: +49 (0)7195-692-188
E-Mail: info@judo.eu
Internet: www.judo.eu

JUDO Wasseraufbereitung GmbH
Niederlassung Österreich
Anschrift: Zur Schleuse 5
A-2000 Stockerau
Telefon: +43 (0)2266-640-78
Telefax: +43 (0)2266-640-79
E-Mail: info@judo-online.at
Internet: www.judo-online.at

JUDO Wasseraufbereitung AG
Anschrift: Industriestrasse 15
CH-4410 Liestal
Telefon: +41 (0)61-90640-50
Telefax: +41 (0)61-90640-59
E-Mail: info@judo-online.ch
Internet: www.judo-online.ch

Alle Rechte vorbehalten.
© JUDO Wasseraufbereitung GmbH
Übersetzung in fremde Sprachen sowie Nachdruck - auch auszugsweise - nur mit besonderer Genehmigung.

JUDO Wasseraufbereitung GmbH
Postfach 380 • D-71351 Winnenden
Tel. +49 (0)7195-692-0 • Fax +49 (0)7195-692-188
E-Mail: info@judo.eu • Internet: www.judo.eu

1 Zu dieser Einbau- und Betriebsanleitung

Diese Einbau- und Betriebsanleitung soll es Ihnen erleichtern, Ihren JUDO QUICKSET-U Schnellmontagesatz kennenzulernen und die bestimmungsgemäßen Einsatzmöglichkeiten zu nutzen. Die Einbau- und Betriebsanleitung enthält wichtige Hinweise, um den JUDO QUICKSET-U Schnellmontagesatz sicher, bestimmungsgemäß und wirtschaftlich zu betreiben. Sie enthält grundlegende Hinweise, die bei Installation, Betrieb sowie Instandhaltung zu beachten sind. Die Beachtung dieser Hinweise hilft, Gefahren zu vermeiden, Reparaturkosten zu vermindern und die Zuverlässigkeit sowie die Lebensdauer Ihres JUDO QUICKSET-U Schnellmontagesatz zu erhöhen.
Neben der Einbau- und Betriebsanleitung und den im Verwenderland und an der Einsatzstelle geltenden verbindlichen Regelungen zur Unfallverhütung sind auch die anerkannten fachtechnischen Regeln für sicherheits- und fachgerechtes Arbeiten zu beachten.
Sämtliche Bild-, Maß- und Ausführungsangaben entsprechen dem Tag der Drucklegung. Änderungen, die dem technischen Fortschritt und der Weiterentwicklung dienen, behalten wir uns vor. Modell- und Produktansprüche können nicht geltend gemacht werden.

Die Einbau- und Betriebsanleitung muss ständig und in gut erhaltenem Zustand am Einbauort des JUDO QUICKSET-U Schnellmontagesatz verfügbar sein!
Alle Personen, die mit der Installation, Inbetriebnahme, Bedienung, Instandhaltung, Wartung und Reparatur des JUDO QUICKSET-U Schnellmontagesatz zu tun haben, müssen entsprechend qualifiziert und geschult sein und die vorliegende Einbau- und Betriebsanleitung sowie ggf. separate Einbau- und Betriebsanleitungen anderer Geräte und Anlagen genau gelesen und verstanden haben!

1.1 Bildsymbole und ihre Bedeutung

Symbol	Bedeutung	Symbol	Bedeutung	Symbol	Bedeutung
	Warnung Gefahr von Verletzungen!		Allgemeine Informationen und Anwendertipps!		Lesen und Verstehen der Einbau- und Betriebsanleitung!
	Achtung Gefahr von Fehlfunktion bzw. Beschädigung!		Fachgerechte Entsorgung von Altwaren!		

Tab. 1: Bildsymbole und ihre Bedeutung

Alle Rechte vorbehalten.
© JUDO Wasseraufbereitung GmbH
Übersetzung in fremde Sprachen sowie Nachdruck - auch auszugsweise - nur mit besonderer Genehmigung.

JUDO Wasseraufbereitung GmbH
Postfach 380 • D-71351 Winnenden
Tel. +49 (0)7195-692-0 • Fax +49 (0)7195-692-188
E-Mail: info@judo.eu • Internet: www.judo.eu

1.2 Allgemeine Sicherheitshinweise

Warnung
Jede sicherheitsbedenkliche Arbeitsweise ist zu unterlassen!
Die Nichtbeachtung dieser Einbau- und Betriebsanleitung und deren Sicherheitshinweise kann sowohl eine Gefährdung für Personen als auch für Umwelt und JUDO QUICKSET-U Schnellmontagesatz zur Folge haben!

Die Sicherheitshinweise berücksichtigen nicht

- Zufälligkeiten und Ereignisse, die bei Installation, Betrieb und Wartung auftreten können.
- ortsbezogene Sicherheitsbestimmungen, für deren Einhaltung - auch seitens des hinzugezogenen Montagepersonals - der Betreiber verantwortlich ist.

Achtung
Umbauten und Veränderungen des JUDO QUICKSET-U Schnellmontagesatz sowie Manipulationen von Komponenten sind aus Sicherheitsgründen verboten!
Ohne schriftliche Genehmigung des Herstellers keine Veränderungen, An- oder Umbauten vornehmen, welche die Sicherheit beeinträchtigen könnten!
Niemals Sicherheitseinrichtungen entfernen oder durch Veränderungen am JUDO QUICKSET-U Schnellmontagesatz außer Betrieb setzen!
Die Sicherheitshinweise dieser Einbau- und Betriebsanleitung müssen unbedingt beachtet werden, zusätzliche überbetriebliche oder betriebliche Sicherheitsvorschriften bleiben in Kraft!
Den JUDO QUICKSET-U Schnellmontagesatz ausschließlich mit ordnungsgemäß geschlossenen Deckeln und Abdeckungen aller Komponenten betreiben!
Einwandfreie Funktion des JUDO QUICKSET-U Schnellmontagesatz ist nur gewährleistet, wenn Original-Ersatzteile und Komponenten in der in dieser Einbau- und Betriebsanleitung beschriebenen Kombination verwendet werden, sonst besteht die Gefahr einer Fehlfunktion oder Beschädigung!
Reparaturen nur durch autorisiertes Fachpersonal durchführen lassen!
Lose Verbindungen sind sofort zu befestigen und beschädigte Anlagenkomponenten sofort zu ersetzen!

1.2.1 Sicherheitshinweise für mechanische Arbeiten

Warnung
Vor Reinigungs-, Wartungs- oder Reparaturarbeiten sicherstellen, dass der JUDO QUICKSET-U Schnellmontagesatz hydraulisch drucklos ist!

Diese Tätigkeiten sollten nur durch den JUDO Kundendienst oder autorisiertes Fachpersonal ausgeführt werden, die das Gesamtsystem des JUDO QUICKSET-U Schnellmontagesatz und dessen Umfeld kennen und verstehen!

Alle Rechte vorbehalten.
© JUDO Wasseraufbereitung GmbH
Übersetzung in fremde Sprachen sowie Nachdruck - auch auszugsweise - nur mit besonderer Genehmigung.

JUDO Wasseraufbereitung GmbH
Postfach 380 • D-71351 Winnenden
Tel. +49 (0)7195-692-0 • Fax +49 (0)7195-692-188
E-Mail: info@judo.eu • Internet: www.judo.eu

2 Gewährleistung

Die Gewährleistung wird im Sinne unserer allgemeinen Verkaufs- und Lieferbedingungen nur übernommen, wenn

- der JUDO QUICKSET-U Schnellmontagesatz ausschließlich zur bestimmungsgemäßen Verwendung eingesetzt wird und dessen Komponenten nicht geöffnet, manipuliert oder in einer anderen Art und Weise unsachgemäß behandelt werden,
- Schutzeinrichtungen eingesetzt und diese nicht manipuliert oder entfernt werden,
- die Betriebsbedingungen den technischen Spezifikationen entsprechen,
- die Inspektion und Wartung nach EN 806-5:2012 durchgeführt wird,
- Reparaturen ausschließlich mit Original-Ersatzteilen und nur durch den JUDO Kundendienst oder autorisiertes Fachpersonal ausgeführt werden,
- Alle Arbeiten nur durch qualifiziertes und autorisiertes Fachpersonal ausgeführt werden.

2.1 Pflichten des Betreibers

Der Betreiber des JUDO QUICKSET-U Schnellmontagesatz ist für folgendes verantwortlich:

- Installation, Bedienung, Inspektion, Instandhaltung, Wartung und Reparatur nur durch qualifiziertes und autorisiertes Fachpersonal durchführen lassen sowie Unterweisung des Bedienpersonals.
- Durchführung der Inspektion sowie Veranlassung regelmäßiger Wartung im Zuge der Wartung der betreffenden Enthärtungsanlage in den vorgeschriebenen Intervallen (EN 806-5:2012 beachten).
- Ständige Verfügbarkeit der Einbau- und Betriebsanleitung am JUDO QUICKSET-U Schnellmontagesatz.
- Regelmäßige Sichtkontrollen des JUDO QUICKSET-U Schnellmontagesatz entsprechend den Einsatzbedingungen und des Gefährdungspotentials zur Vorbeugung von Undichtigkeiten und Beschädigungen sowie Überprüfung der ordnungsgemäßen Funktion durchführen.

2.2 Transport, Lagerung, Entsorgung

Achtung
Den JUDO QUICKSET-U Schnellmontagesatz vorsichtig transportieren, nicht werfen sowie vor grober Staub- und Schmutzeinwirkung schützen!

Achtung
Trockener, frostsicherer Lagerort mit nicht aggressiver Atmosphäre!
Den JUDO QUICKSET-U Schnellmontagesatz vor grober Staub- und Schmutzeinwirkung schützen sowie UV-Strahlung und direkte Sonneneinstrahlung vermeiden!
Zulässige Lagertemperatur: +4°C bis +40°C!

Altwaren müssen umweltgerecht bei den dafür zuständigen Entsorgungseinrichtungen bzw. Fachfirmen entsorgt werden!

Alle Rechte vorbehalten.
© JUDO Wasseraufbereitung GmbH
Übersetzung in fremde Sprachen sowie Nachdruck - auch auszugsweise - nur mit besonderer Genehmigung.

JUDO Wasseraufbereitung GmbH
Postfach 380 • D-71351 Winnenden
Tel. +49 (0)7195-692-0 • Fax +49 (0)7195-692-188
E-Mail: info@judo.eu • Internet: www.judo.eu

3 Produktangaben

3.1 Hersteller

JUDO Wasseraufbereitung GmbH
Hohreuschstraße 39-41
D-71364 Winnenden
E-Mail: info@judo.eu
Internet: www.judo.eu

3.2 Ausführung

Benennung	Modell	Best.-Nr.
JUDO QUICKSET-U Schnellmontagesatz	JQU 1¼"	8735179

Tab. 2: Ausführung

3.2.1 Lieferumfang

- JUDO QUICKSET-U Schnellmontagesatz mit Einhebel-Umgehungsventil und Schnellmontagesatz JUDO QUICKSET-E
- Hart- und Weichwasserseitige Probewasserentnahme
- 2x Flachdichtung für Anschluss Enthärtungsanlage
- Einbau- und Betriebsanleitung

Prüfen Sie den ausgelieferten Umfang auf Vollständigkeit und Unversehrtheit der Bestandteile in Verbindung mit Ihrer Bestellung!
Transport und Auslieferung erfolgen in komplettem Zustand!
Transportschäden müssen innerhalb von 24 Stunden gemeldet werden, ansonsten kann aus versicherungstechnischen Gründen kein Schaden reguliert werden!

Alle Rechte vorbehalten.
© JUDO Wasseraufbereitung GmbH
Übersetzung in fremde Sprachen sowie Nachdruck - auch auszugsweise - nur mit besonderer Genehmigung.

JUDO Wasseraufbereitung GmbH
Postfach 380 • D-71351 Winnenden
Tel. +49 (0)7195-692-0 • Fax +49 (0)7195-692-188
E-Mail: info@judo.eu • Internet: www.judo.eu

3.3 Technische Daten

Mechanische Daten		JQU
Rohranschluss Ein-/Ausgang	["]	1¼ IG
Rohranschluss Enthärtungsanlage	["]	1¼ AG
Min. erforderlicher dynamischer Betriebsdruck (Eingang)	[bar]	3
Max. zulässiger Betriebsdruck (Eingang)	[bar]	6
Max. zulässige Wassertemperatur	[°C]	30
Max. zulässige Umgebungstemperatur	[°C]	40
Gewicht ca.	[kg]	2,3

Tab. 3: Technische Daten

3.3.1 Abmessungen

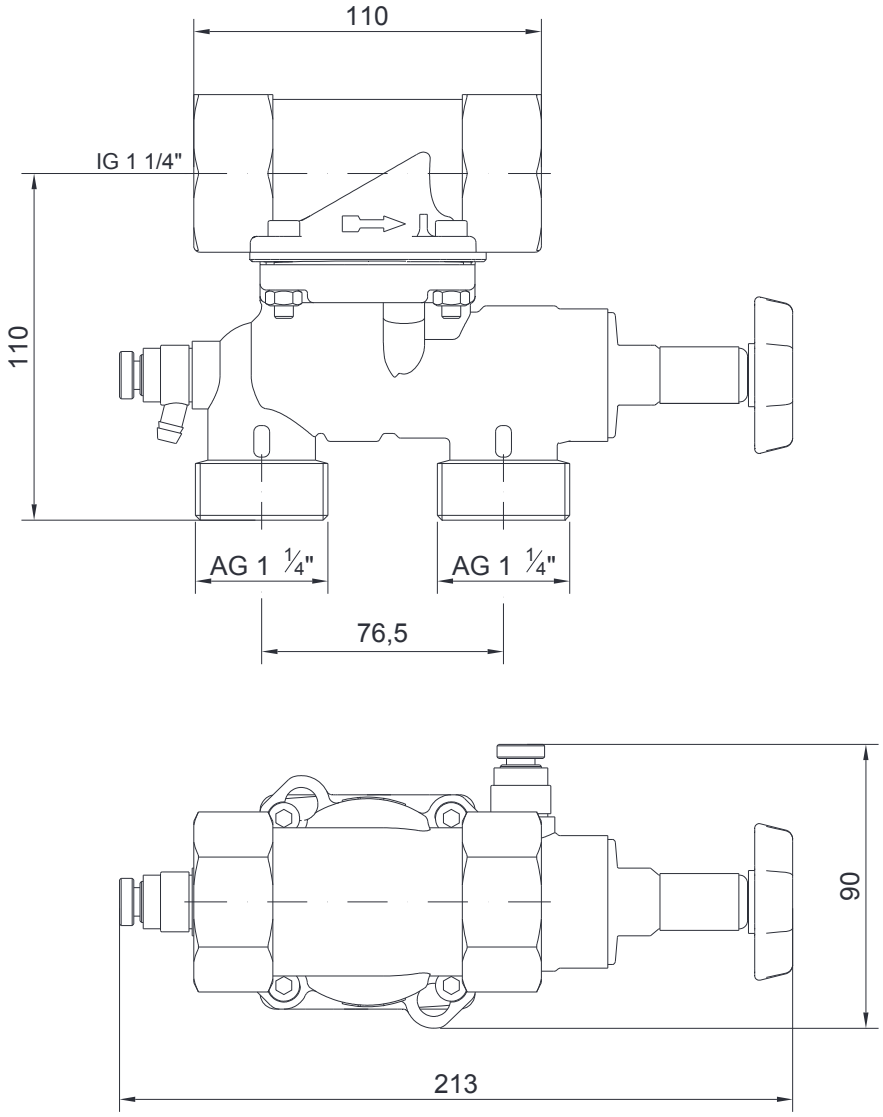

Abb. 1: Abmessungen

Alle Rechte vorbehalten.
© JUDO Wasseraufbereitung GmbH
Übersetzung in fremde Sprachen sowie Nachdruck - auch auszugsweise - nur mit besonderer Genehmigung.

JUDO Wasseraufbereitung GmbH
Postfach 380 • D-71351 Winnenden
Tel. +49 (0)7195-692-0 • Fax +49 (0)7195-692-188
E-Mail: info@judo.eu • Internet: www.judo.eu

3.4 Einsatzgebiet

Der JUDO QUICKSET-U Schnellmontagesatz wird zum Anschluss von Enthärtungsanlagen mit 1"-Anschluss eingesetzt.

3.4.1 Bestimmungsgemäße Verwendung

Der JUDO QUICKSET-U Schnellmontagesatz dient als Umgehungsventil von Enthärtungsanlagen mit 1"-Anschluss in nicht explosionsgefährdeten Räumen mit nicht kondensierender und nicht aggressiver Atmosphäre im Rahmen der in dieser Einbau- und Betriebsanleitung genannten Verwendungsmöglichkeiten. Zur bestimmungsgemäßen Verwendung gehört ebenso das Lesen dieser Einbau- und Betriebsanleitung, das Einhalten aller darin enthaltenen Sicherheitsbestimmungen und Hinweise sowie die Durchführung der Inspektions- und Wartungsarbeiten in den vorgeschriebenen Zeitintervallen.

Achtung
Andere Verwendungen gelten als nicht bestimmungsgemäß und sind nicht zulässig!
Für daraus resultierende Schäden haftet die JUDO Wasseraufbereitung GmbH nicht!
Das Risiko trägt allein der Betreiber!

3.5 Funktionsbeschreibung

Achtung
Für die Position Betrieb bzw. Umgehung muss der JUDO QUICKSET-U Schnellmontagesatz über die Einhebel-Umgehung komplett geöffnet (↺) bzw. geschlossen (↻) sein!

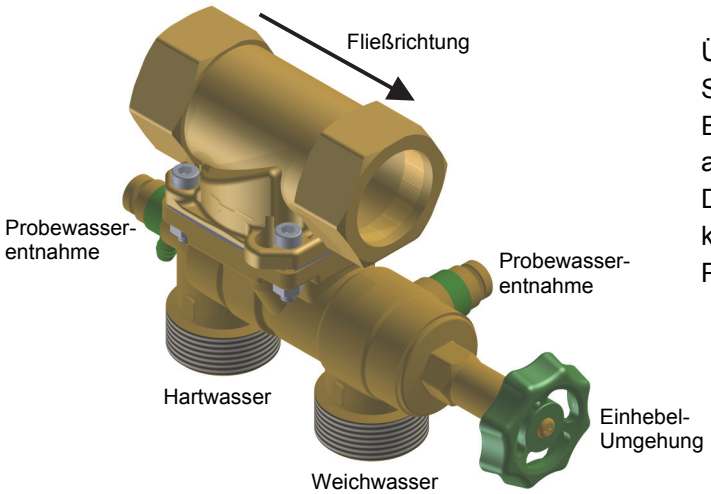

Abb. 2: Funktionsbeschreibung

Über den JUDO QUICKSET-U Schnellmontagesatz kann die angeschlossene Enthärtungsanlage bei Bedarf umgangen und abgesperrt werden.
Die Gesamthärte des Hart- bzw. Weichwassers kann über die hart- bzw. weichwasserseitige Probewasserentnahme festgestellt werden.

Alle Rechte vorbehalten.
© JUDO Wasseraufbereitung GmbH
Übersetzung in fremde Sprachen sowie Nachdruck - auch auszugsweise - nur mit besonderer Genehmigung.

JUDO Wasseraufbereitung GmbH
Postfach 380 • D-71351 Winnenden
Tel. +49 (0)7195-692-0 • Fax +49 (0)7195-692-188
E-Mail: info@judo.eu • Internet: www.judo.eu

4 Installation

Achtung
Für den Fall, dass durch eine Undichtigkeit am JUDO QUICKSET-U Schnellmontagesatz großer Schaden entstehen könnte, muss am Einbauort ein ausreichend dimensionierter Bodenablauf gemäß EN 12056 vorhanden sein!
Vergewissern Sie sich vor Montage, dass keine Verunreinigungen aus dem Leitungssystem (z.B. Rückstände von Installationsarbeiten) in den JUDO QUICKSET-U Schnellmontagesatz gelangen können!
Dazu ist möglicherweise eine Reinigung der gesamten Neuinstallation erforderlich!

4.1 Anforderungen an den Einbauort

- Der JUDO QUICKSET-U Schnellmontagesatz ist an einem trockenen, frostsicheren Ort mit nicht kondensierender und nicht aggressiver Atmosphäre zu installieren.
- Umgebend des JUDO QUICKSET-U Schnellmontagesatz ist ein ausreichender allseitiger Freiraum für einfache Zugänglichkeit sowie Wartungs- und Reparaturarbeiten einzuhalten.

4.1.1 Anforderungen an die Wasserqualität

Das zu enthärtende Wasser muss klar, frei von festen Verunreinigungen sowie eisen- und manganfrei sein!

4.2 Einbauhinweise

In Abhängigkeit der Fließrichtung zwingend die am JQE gekennzeichnete Fließrichtung (Pfeil) einhalten!
Bei Bedarf ist das JQU am Bajonettanschluss des JQE um 180° zu drehen (siehe Abb. 3)!

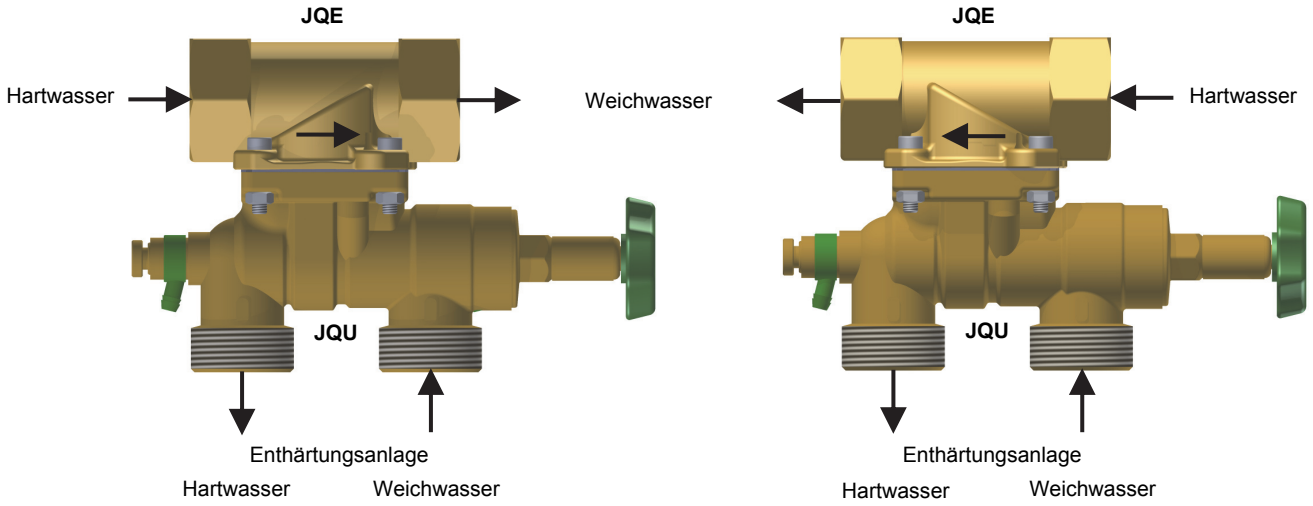

Abb. 3: Montage in Abhängigkeit der Fließrichtung

Alle Rechte vorbehalten.
© JUDO Wasseraufbereitung GmbH
Übersetzung in fremde Sprachen sowie Nachdruck - auch auszugsweise - nur mit besonderer Genehmigung.

JUDO Wasseraufbereitung GmbH
Postfach 380 • D-71351 Winnenden
Tel. +49 (0)7195-692-0 • Fax +49 (0)7195-692-188
E-Mail: info@judo.eu • Internet: www.judo.eu

- Der JUDO QUICKSET-U Schnellmontagesatz kann an waagerechte oder senkrechte Leitungen angeschlossen, darf jedoch nicht in eine Saugleitung installiert werden.
- Den JUDO QUICKSET-U Schnellmontagesatz mechanisch spannungsfrei und nicht unter tropfenden Leitungen einbauen und dichtend anschließen.
- Die Enthärtungsanlage mit den beiden im Lieferumfang enthaltenen Flachdichtungen mechanisch spannungsfrei und dichtend anschließen.
- Zur Feststellung des Fließdruckes ist idealerweise ein bauseitiges Druckmessgerät im Zulauf unmittelbar vor dem JUDO QUICKSET-U Schnellmontagesatz einzubauen.
- Zur einfachen Bedienung und Wartung ausreichend Freiraum berücksichtigen.
- Die produktspezifischen Betriebsdaten müssen eingehalten werden.
- Wird eine zusätzliche Verschneideeinrichtung eingebaut, ist deren separate Einbau- und Betriebsanleitung zu beachten.
- DIN 1988-200 sowie EN 12056 und EN 806 beachten.
- Separate Einbau- und Betriebsanleitungen anderer Geräte und Anlagen beachten.
- Technische Angaben, örtliche Installationsvorschriften und allgemeine Richtlinien (z.B. EVU, VDE, WVU, DIN, DVGW, ÖVGW, SVGW) beachten.

Problemlösungen und weitere Installationsmöglichkeiten können durch eine JUDO Fachberatung geklärt werden.

4.2.1 Installationsbeispiel

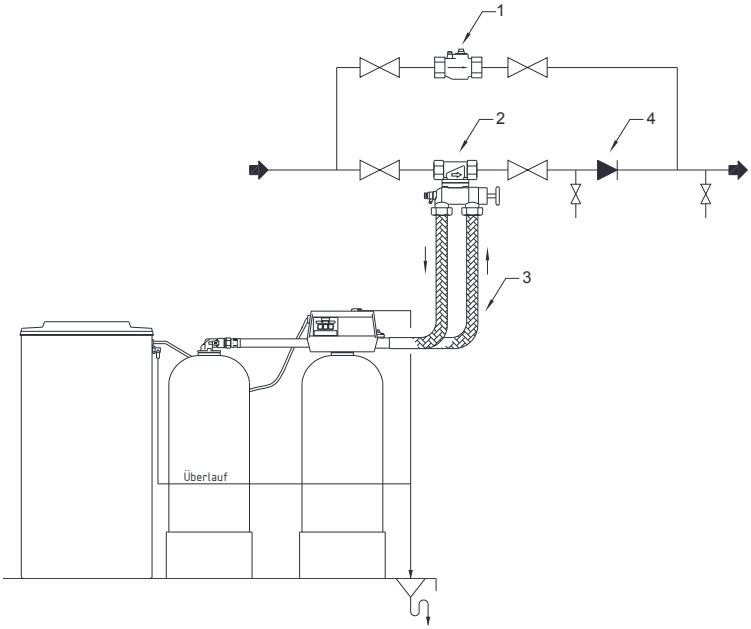

Abb. 4: Installationsbeispiel (hier mit JUDO JUDOMAT Pendel-Enthärtungsanlage JM 4 D)

Legende:

1 = JUDO Automatische Verschneideeinrichtung JAV 1¼“

2 = JUDO QUICKSET-U Schnellmontagesatz JQU 1¼“ inkl. JQE 1¼“ und Umgehungsventil

3 = JUDO Anschluss-Schlauch-Set JAS 1“- 500 mm Länge

4 = Rückschlagventil (bauseitig)

Alle Rechte vorbehalten.
© JUDO Wasseraufbereitung GmbH
Übersetzung in fremde Sprachen sowie Nachdruck - auch auszugsweise - nur mit besonderer Genehmigung.

JUDO Wasseraufbereitung GmbH
Postfach 380 • D-71351 Winnenden
Tel. +49 (0)7195-692-0 • Fax +49 (0)7195-692-188
E-Mail: info@judo.eu • Internet: www.judo.eu

5 Inbetriebnahme

Achtung
Voraussetzung für die Inbetriebnahme ist die ordnungsgemäße Installation des JUDO QUICKSET-U Schnellmontagesatz sowie der Enthärtungsanlage!

Die Inbetriebnahme sollte nur durch den JUDO Kundendienst oder autorisiertes Fachpersonal ausgeführt werden!
Separate Einbau- und Betriebsanleitungen anderer Geräte und Anlagen beachten!

5.1 Erstinbetriebnahme

Bei Erstinbetriebnahme ist sicherzustellen, dass
- alle Anschlüsse auf Dichtigkeit überprüft werden,
- der JUDO QUICKSET-U Schnellmontagesatz in Position Betrieb ist (Kap. 3.5 beachten).

6 Inspektion, Instandhaltung, Wartung

Warnung
Vor Reinigungs-, Wartungs- oder Reparaturarbeiten sicherstellen, dass der JUDO QUICKSET-U Schnellmontagesatz hydraulisch drucklos ist!

Wartungen und Instandhaltungen sollten nur durch den JUDO Kundendienst oder autorisiertes Fachpersonal und unter Einhaltung der geltenden Sicherheitsbestimmungen durchgeführt werden!
Eine ordnungsgemäß und systematisch durchgeführte Wartung ist grundlegende Bedingung für eine störungsfreie, lange Betriebsdauer des JUDO QUICKSET-U Schnellmontagesatz (EN 806-5:2012 beachten)!

Nach EN 806-5:2012 bedarf jede technische Anlage einer regelmäßigen Wartung und Inspektion. Die Inspektion sollte in Intervallen von 2 Monaten, die Wartung in einem halbjährlichen Intervall im Zuge der Wartung der betreffenden Enthärtungsanlage grundsätzlich durch den JUDO Kundendienst oder eine autorisierte Fachfirma ausgeführt werden. Wir empfehlen den Abschluss eines Kundendienst-Vertrages, damit Ihr JUDO QUICKSET-U Schnellmontagesatz sowie die betreffende Enthärtungsanlage regelmäßig auf einwandfreie Funktion geprüft werden.
Des Weiteren wird empfohlen die beiden O-Ringe des Schiebers jährlich zu schmieren.

Alle Rechte vorbehalten.
© JUDO Wasseraufbereitung GmbH
Übersetzung in fremde Sprachen sowie Nachdruck - auch auszugsweise - nur mit besonderer Genehmigung.

JUDO Wasseraufbereitung GmbH
Postfach 380 • D-71351 Winnenden
Tel. +49 (0)7195-692-0 • Fax +49 (0)7195-692-188
E-Mail: info@judo.eu • Internet: www.judo.eu